Vanne à siège incliné à commande manuelle en acier inox 7011

DN 15 à DN 50, PN 40

Vanne d‘arrêt pour la régulation de fluides neutres ou fortement agressifs

- Exclusivement des matériaux en acier inox ou plastique pour les pièces en contact les fluides
- Résistante aux fluides légèrement pollués
- Décharge du presse-étoupe (vanne totalement ouverte).
- Temératures de service entre -40°C à +200°C

Caractéristiques Techniques

Diamètre nominal	DN 15 à DN 50
Raccordement	Taraudé Whitworth ISO 228-1 G 1/2“ - G 2“ Taraudé NPT 1/2“ - 2“ sans taraudage Embouts à souder ISO Embouts à souder DIN
Corps	Acier inox 1.4408
Pression nominale	PN 40
Limitation de pression	limitation pour gaz dangereux selon la directive sur les appareils sous pression 2014/68/EU (cetégorie I) PS x DN < 1000
Plage d‘utilisation	-30°C à +200°C (versions spéciales de -40°C à +200°C)
Température ambiante	-20°C à +100°C (versions spéciales de -40°C à +100°C)

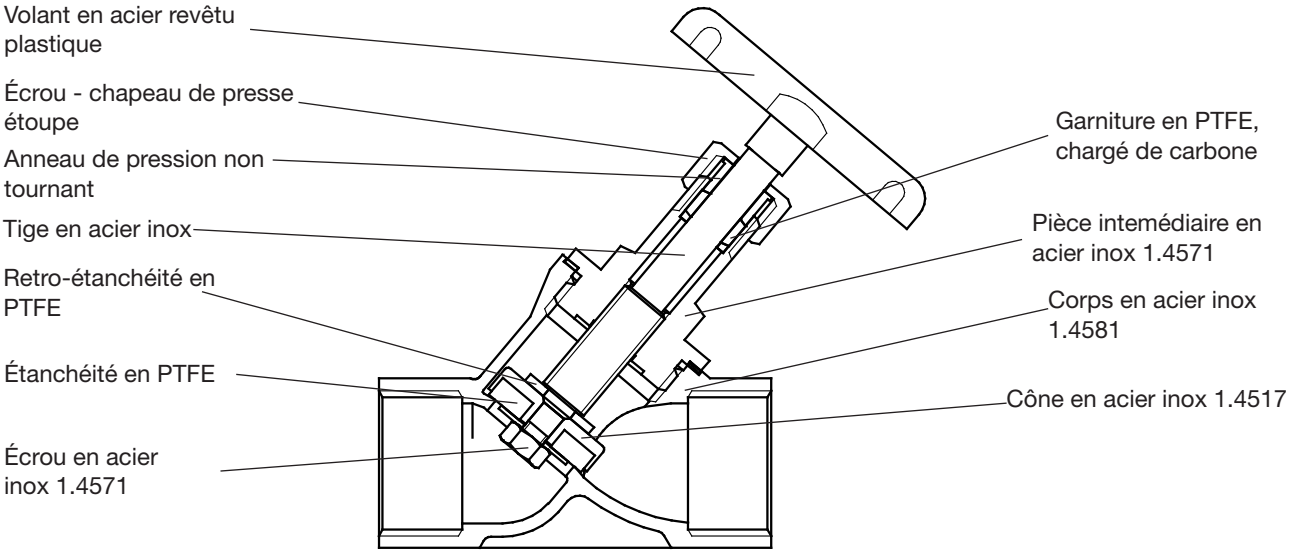

Schubert & Salzer Control Systems GmbH, Bunsenstr. 38, 85053 Ingolstadt, Tel: +49 (0)841-9654 0, Fax: +49 (0)841 9654 590
info.cs@schubert-salzer.com, www.schubert-salzer.com

Vanne à siège inliné à commande manuelle en acier inox 7011

SCHUBERT SALZER

Dimensions et Poids

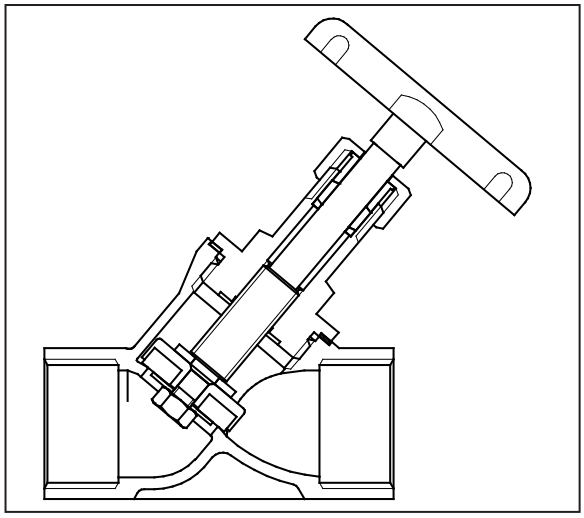

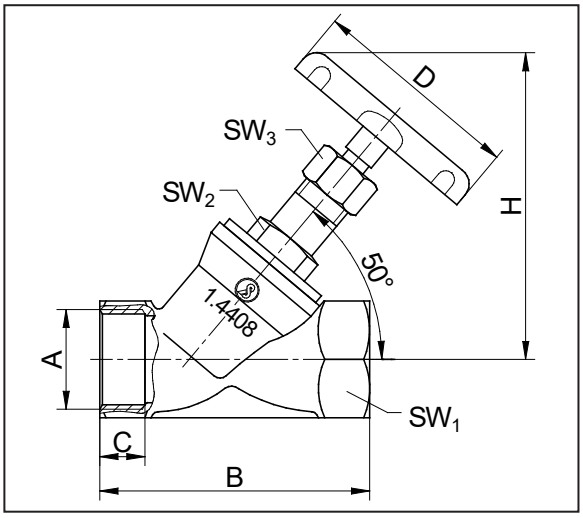

DN	A G/NPT	B	C	D	E ouverte	E fermée	SW1	SW2	SW3	Valeur Kv	Poids (env. kg)
15	1/2“	65	12	60	80	73	25	22	20	3,9	0,190
20	3/4“	75	13	70	96	86	31	22	20	9,6	0,270
25	1“	90	15	70	110	96	39	30	20	17	0,460
32	1 1/4“	110	17	80	132	116	48	30	24	28	0,770
40	1 1/2“	120	19	80	141	122	55	30	24	39	1,160
50	2“	150	21	100	169	144	68	30	27	62	1,720

Dimensions en mm

Vanne à siège inliné à commande manuelle en acier inox 7011

SCHUBERT SALZER

Dimensions et Poids avec Embouts á souder ou raccords Tri-Clamp

Emboud á souder DIN/ANSI

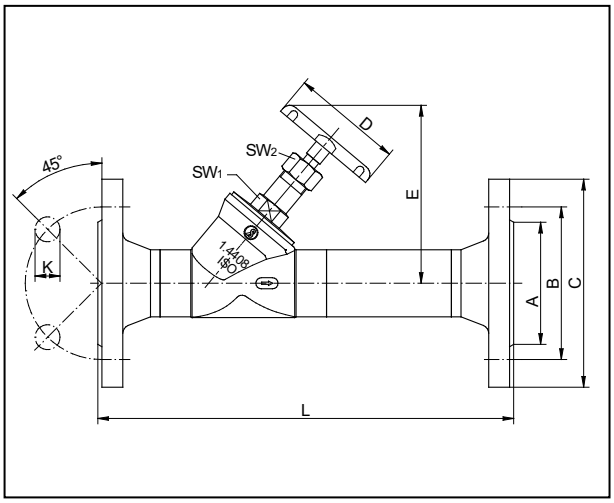

Raccords Tri-Clamp (inch)

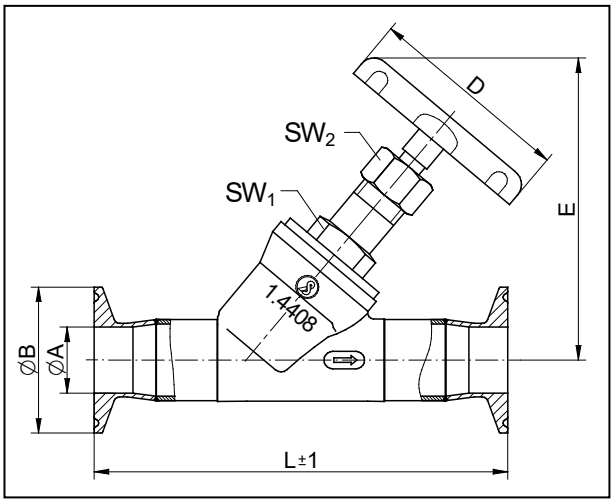

DN	emboud á souder selon DIN 2635				emboud á souder selon ANSI 150				raccords Tri-Clamp selon inch			D	E		SW1	SW2	Va-leur Kv	Poids (env. kg)
	A	B	C	L	A	B	C	L	A	B	L		ouverte	fermée				
15	45	65	95	230	35,1	60,5	88,9	230	9,5	25	120	60	80	73	22	19	3,9	0,190
20	58	75	105	260	43	69	98,6	260	15,8	25	130	70	96	86	22	19	9,6	0,270
25	68	85	115	260	50,8	79	108	260	22,9	50,5	142	70	110	96	30	19	17	0,460
32	78	100	140	300	63,5	88,9	117,4	300	31,8	50,5	166	80	132	116	30	24	28	0,770
40	88	110	150	300	73,2	98,6	127	300	35,1	50,5	162	80	141	122	30	24	39	1,160
50	102	125	165	350	92	120,7	152,4	350	47,8	64	192	100	169	144	30	27	62	1,720

Dimensions en mm

Les informations contenues dans ce document pourrout faire l'objet de modifications sans préavis et ne saurient en aucune manière engager Schubert & Salzer Control Systems GmbH.